第５３回鹿児島県中学校春季選抜野球大会　組み合わせ

期日 令和５年４月２２日（土）～４月２４日（月）

会場 Ａ　平和リース球場　　Ｂ　鴨池市民球場
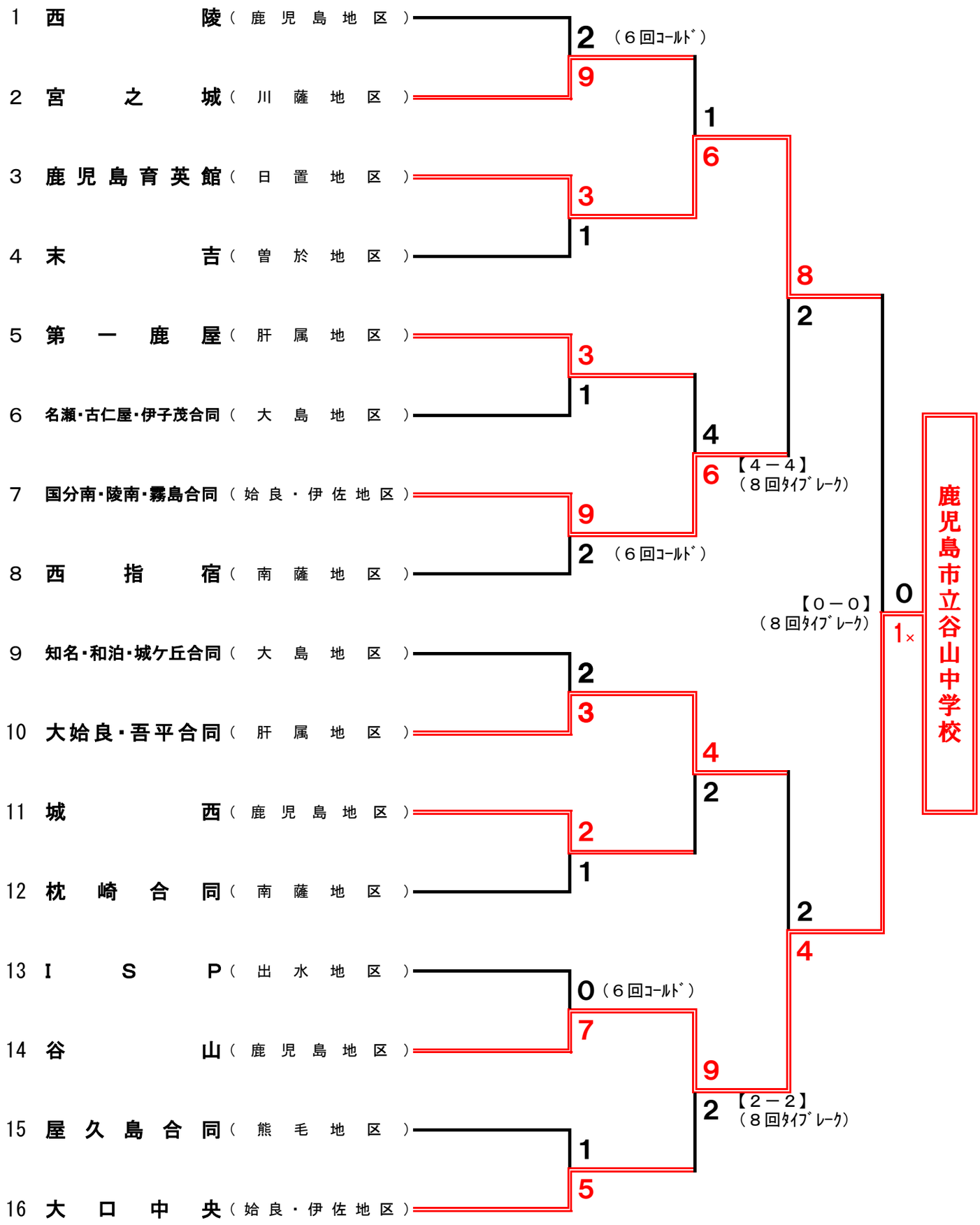
開会式 実施しない